Electrolux PROFESSIONAL

air-o-chill
Abbattitore congelatore rapido crosswise - 12,5 kg

ARTICOLO N° _____

MODELLO N° _____

NOME _____

SIS # _____

AIA # _____

726659 (RBF051)

Abbattitore/congelatore crosswise, capacità 12,5/7 kg, per 5 teglie GN 1/1 o 400x600 mm, da +90° a -18° C

Descrizione

Articolo N° _____

Può ospitare 5 teglie GN 1/1 o 600x400 mm. Capacità di carico: abbattimento 12,5 kg, congelamento 7 kg (normativa UK). Pannello superiore esterno/interno e pannelli frontali e laterali in AISI 304. Angoli interni arrotondati e scarico. Porta cieca, incernierata a destra, reversibile. Unità refrigerata incorporata. Controllo elettronico, 5 cicli standard e 10 personalizzabili. Rilevamento automatico dell'inserimento sonda nell'alimento. Sbrinamento automatico e manuale. Stima reale del tempo residuo di abbattimento (algoritmo A.R.T.E.). Funzione Turbo Cooling. Evaporatore con protezione anti corrosione. Indicatore digitale della temperatura e del tempo. Allarme HACCP e di servizio con archiviazione dei dati. Temperatura in cella: +90°-36°C. Per temperatura ambiente fino a 32°C. Isolamento in ciclopentano (senza HCFC, CFC e HFC).
Gas refrigerante R404a (senza HCFC e CFC).

Approvazione: _____

Caratteristiche e benefici

- Ciclo abbattimento: 12,5 kg da 90°C a 3°C in meno di 90 minuti.
- Ciclo congelamento: 7 Kg da 90°C a -12°C in meno di 240 minuti.
- Ciclo di mantenimento a +3°C per abbattimento o a -12°C per congelamento, attivato automaticamente alla fine di ogni ciclo, per risparmiare energia e mantenere la temperatura raggiunta (possibile anche attivazione manuale).
- Ciclo di Abbattimento Soft (temperatura aria -2°C).
- Funzione Turbo cooling: l'abbattitore lavora continuamente alla temperatura desiderata. Ideale per produzioni in continuo.
- Pannello comandi con due display luminosi per la lettura immediata di: tempo, temperatura al cuore, allarmi, informazioni di servizio.
- 2 cicli personalizzabili (P1 e P2) a seconda del tipo di funzionamento, che permettono di impostare il tempo e la temperatura. Questi programmi possono essere utilizzati come cicli specifici per la Gelateria(conservazione e mantenimento della forma del gelato).
- Tutte le informazioni sono registrate: data, ora, ciclo, temperatura al cuore, temperatura di mantenimento, parametri HACCP.
- Sonda a sensore singolo di serie
- Funzione ARTE (Algoritmo per la stima reale del tempo residuo di abbattimento) per una migliore pianificazione del lavoro in cucina.
- Performance garantita ad una temperatura ambiente di +40°C

Costruzione

- Gas Refrigerante: R404a.
- Isolamento in poliuretano ad alta densità (senza HCFC), spessore 60 mm.
- Guarnizioni magnetiche riscaldate facili da rimuovere
- Interamente in acciaio inox AISI 304.
- Cella con angoli arrotondati per una maggiore facilità di pulizia
- Pannello frontale incernierato per un facile accesso ai principali componenti.
- Pannello ventola sollevabile per un facile accesso all'evaporatore per consentire le operazioni di pulizia.
- Non necessita di allacciamenti idrici.
- L'acqua di sbrinamento può essere convogliata direttamente dentro lo scarico, oppure raccolta in un contenitore opzionale.

Accessori inclusi

- 1 x 1 Sonda extra a 1 sensore per abbattitori/congelatori PNC 880213

Accessori opzionali

• Kit connettività per abbattitori/congelatori crosswise (ECAP)	PNC 880183	❑
• 1 Sonda extra a 1 sensore per abbattitori/congelatori	PNC 880213	❑
• 4 piedini per abbattitori/congelatori sottotavolo (cod. 726659)	PNC 880338	❑
• Griglia plastificata 400x600 mm	PNC 880864	❑
• Griglia in rilsan bianca GN 1/1	PNC 881061	❑
• 2 griglie GN 1/1 in acciaio aisi 304	PNC 921101	❑

L'azienda si riserva il diritto di apportare modifiche ai prodotti senza preavviso

air-o-chill
Abbattitore congelatore rapido crosswise - 12,5 kg

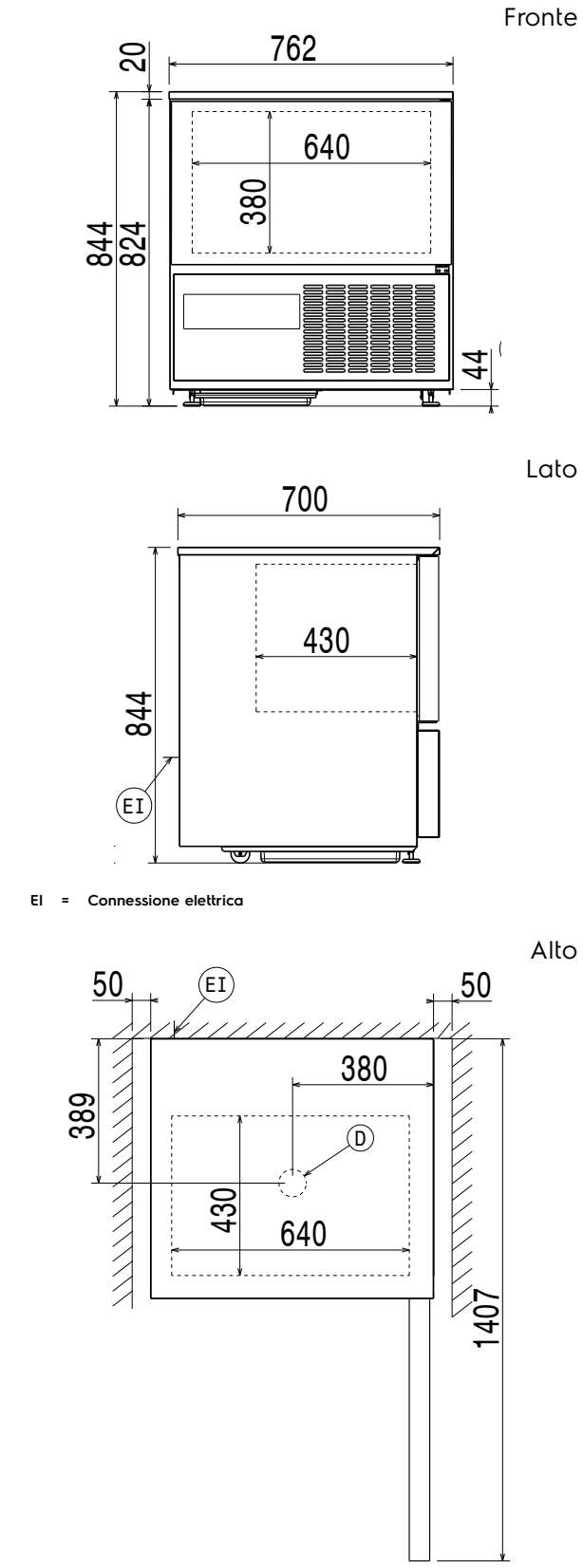

Elettrico

Tensione di alimentazione:	
726659 (RBF051)	230 V/1 ph/50 Hz
Potenza installata max:	0.73 kW

E' richiesto un interruttore di intercettazione

Installazione

Posizionamento:	5 cm laterali e posteriori.

Si prega di seguire le istruzioni dettagliate fornite con l'unità per l'installazione.

Capacità

GN:	6 - 1/1 contenitori
Capacità massima di carico:	7 kg

Informazioni chiave

Peso netto:	95 kg
Peso imballo:	94 kg
Altezza imballo:	1040 mm
Larghezza imballo:	780 mm
Profondità imballo:	840 mm
Volume imballo:	0.68 m³

Informazione sul prodotto (Regolamento Commissione EU 2015/1095)

Tempo ciclo di abbattimento (da +65°C a +10°C):	113 min
Capacità di carico totale (abbattimento):	15 kg
Tempo ciclo di congelamento (da +65°C a -18°C):	250 min
Capacità di carico totale (congelamento):	5 kg

[NOT TRANSLATED]

Tipo di refrigerante:	R404A
Consumo energetico per ciclo (abbattimento):	0.094 kWh/kg
Consumo energetico per ciclo (congelamento):	0.507 kWh/kg

L'azienda si riserva il diritto di apportare modifiche ai prodotti senza preavviso